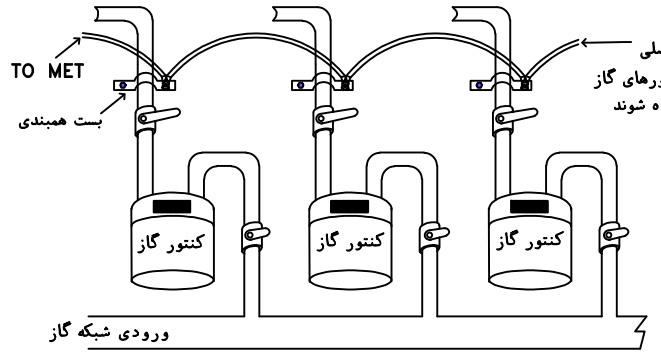

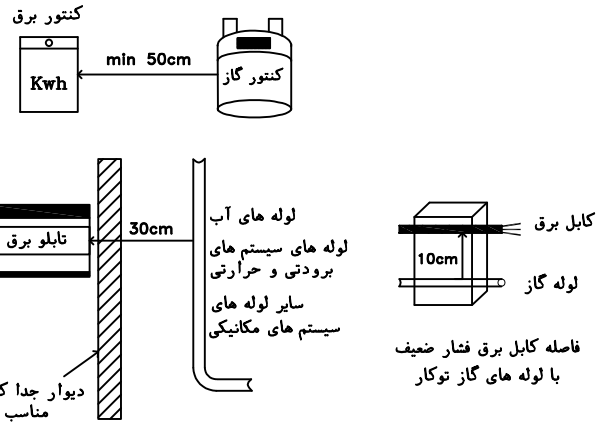

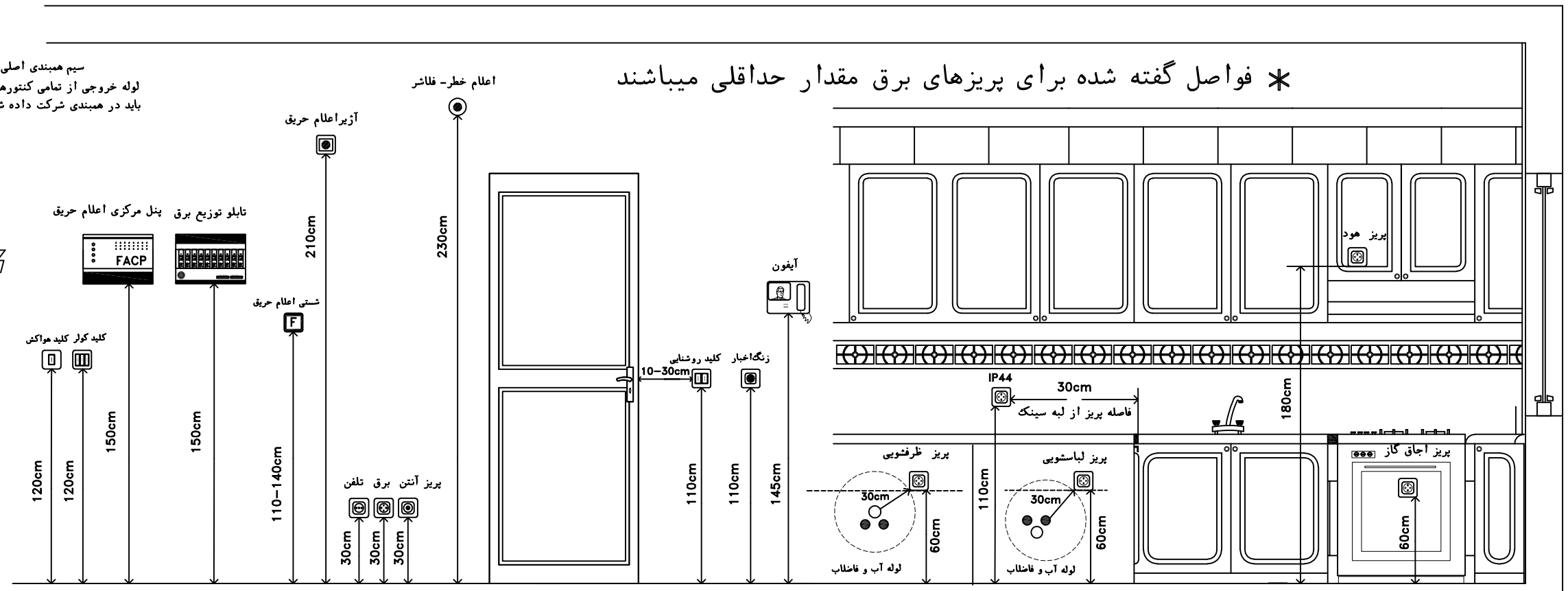

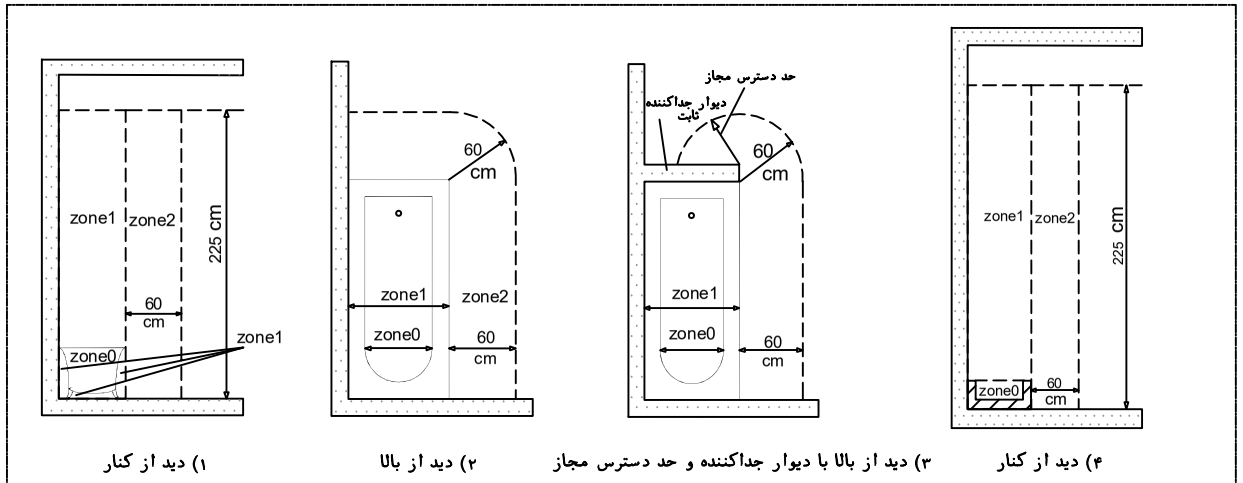

طرحواره موقعیت و ابعاد مناطق در حمام با زیر دوشی (اندازه ها بر حسب سانتیمتر میباشد)

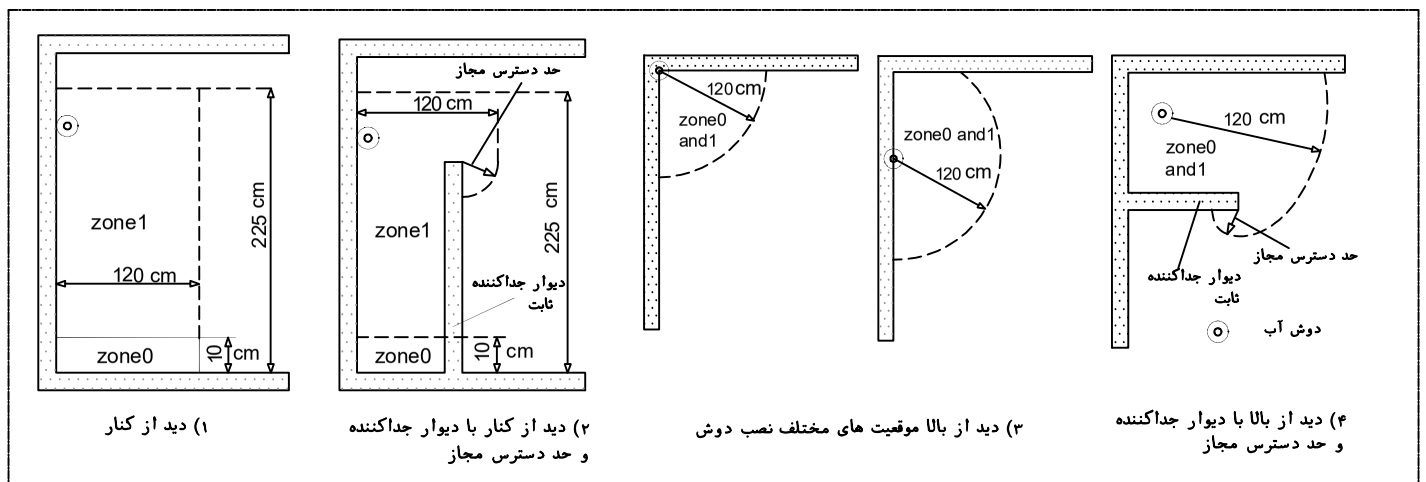

طرحواره موقعیت و ابعاد مناطق در حمام بدون زیر دوشی (اندازه ها بر حسب سانتیمتر میباشد)

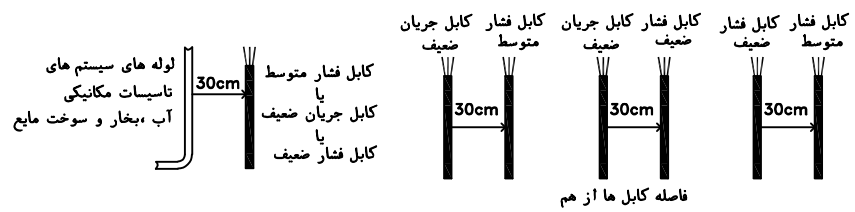

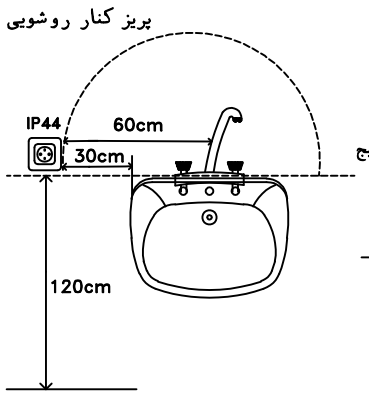

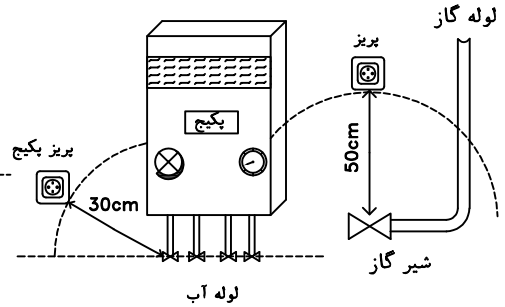

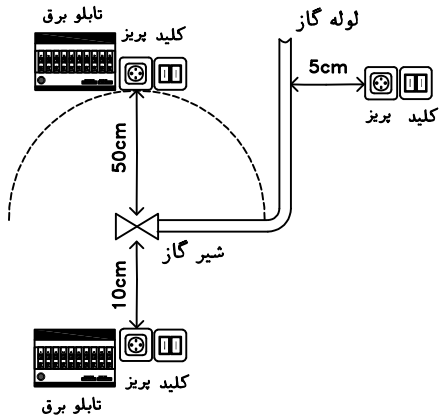

الزامات برق در حمام	زون صفر	زون یک	زون دو
نصب پریز	غیر مجاز	SELV (25AC-60DC) یا PELV (25AC-60DC) منابع تغذیه باید خارج از زون صفر و یک نصب شود	SELV یا PELV (25AC-60DC)
نصب تجهیزات برقی	SELV (12AC-30DC) تجهیزاتی که سازندگان اجازه نصب دهند، هر نوع کلید-بالاست-چوک ممنوع می باشد	SELV (25AC-60DC) یا PELV (25AC-60DC) وسایل نصب ثابت مانند جکوزی،آبگرمکن برقی،چراغ،حوله خشک کن هواکش تغذیه شده از کلید جریان باقیمانده با جریان عامل ۳۰ میلی آمپر	230VAC
درجه حفاظت (IP)	IPX7	IPX4	IPX4

instagram: Rasoul.Gholamii

کارفرما :	سازمان نظام مهندسی ساختمان استان اصفهان دفترنمایندگی شهرستان نطنز
عنوان نقشه :	دیتیل فواصل
طراح:	رسول غلامی
مقیاس نقشه: 1/100	تاریخ: 1403/04/03
سایز نقشه: A3	
کد نوسازی:	
شماره نقشه:	